07.10.2014

SYSTEM ERDKOLLEKTOR BEI KELLER

BEISPIELHÖHEN!!
--> ABHÄNGIG VON GELÄNDE BZW. PROJEKT!
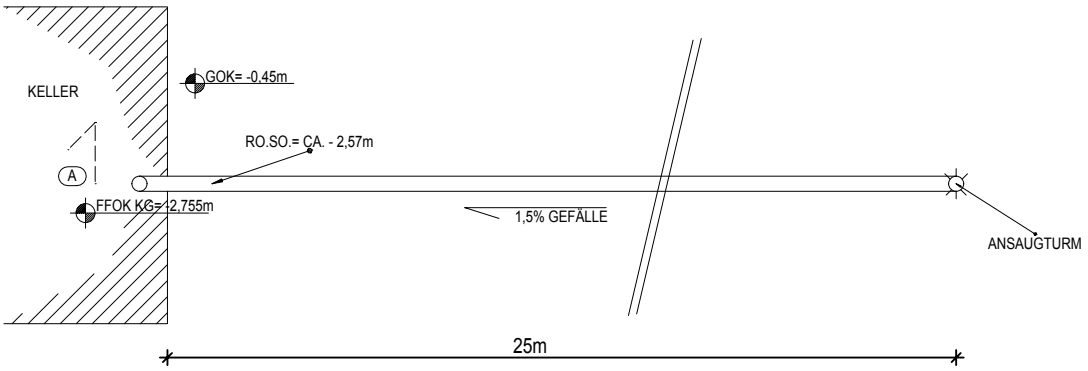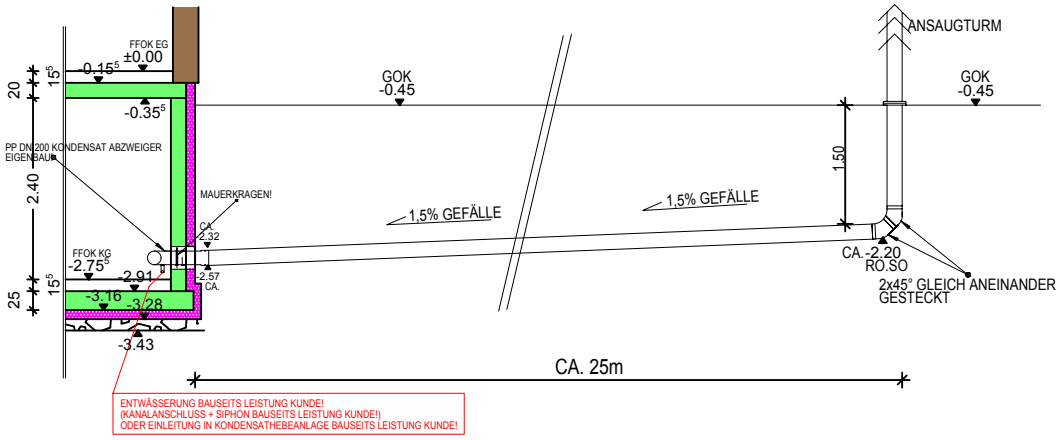
GRUNDRISS ERDKOLLEKTOR M=1:50